ПКГН-Э-104-1-8

Rz80 √(√)

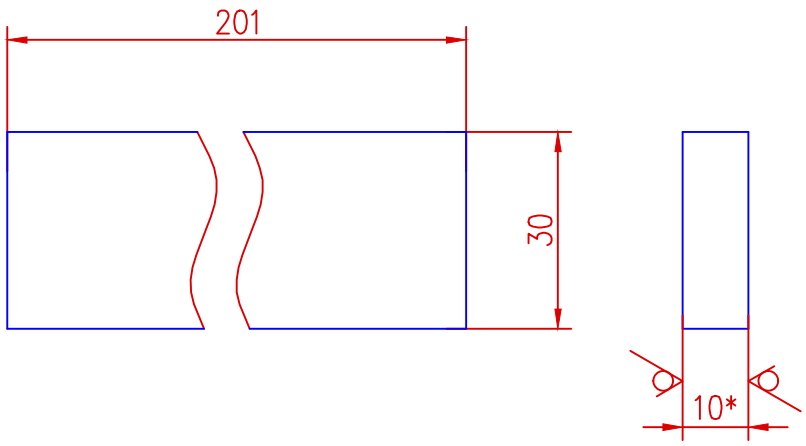

1. *Размер для справок.
2. Неуказанные предельные отклонения размеров: h14,H14,±IT14/2.
3. Остальные ТТ по ОСТ4ГО.070.014.

Изм	Лист	# докум.	Подп.	Дата	ПКГН-Э-104-1-8			
Разраб.		Кладов		08.06	Планка	Лит.	Масса	Масштаб 1:1
Пров.		Дуюнов		08.06		Лист	Листов 1	
Т.контр.		Антошкин		08.06				
Н.контр.					Лист Б-ПН-0-10 ГОСТ 19903-74 / Ст3сп ГОСТ 380-94			
Утв.		Яковлев		08.06				

Перв. примен. ПКГН-Э-104-1

Справ. #

Подп. и дата

Инв.# дубл.

Взам. инв. #

Подп. и дата

Инв. # подл.

Копировал:

Формат А4